SPECIFICATION APPLIED

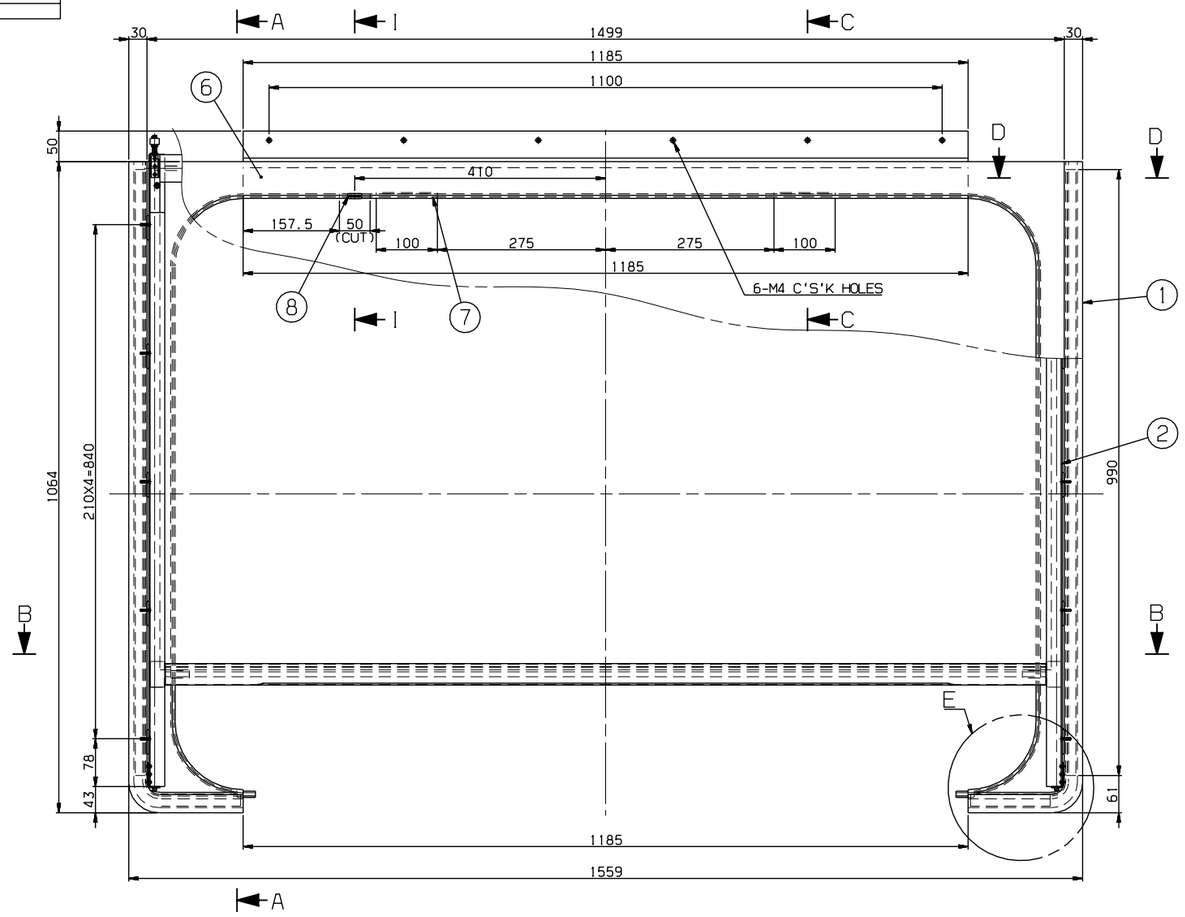

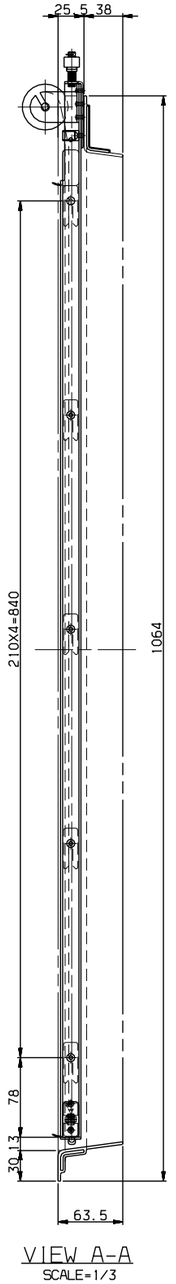

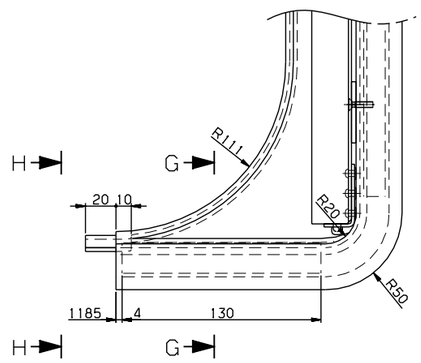

DETAIL E
SCALE=1/2

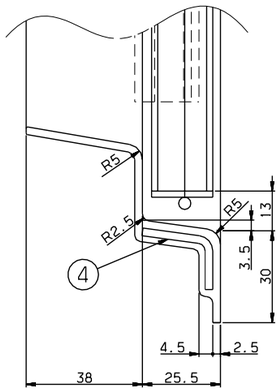

SECTION G-G
SCALE=1/1

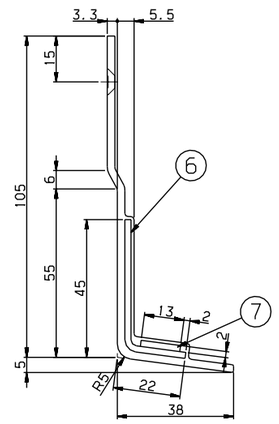

SECTION C-C
SCALE=1/1

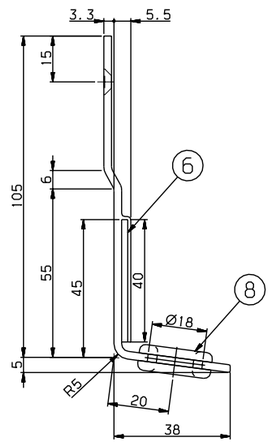

SECTION I-I
SCALE=1/1

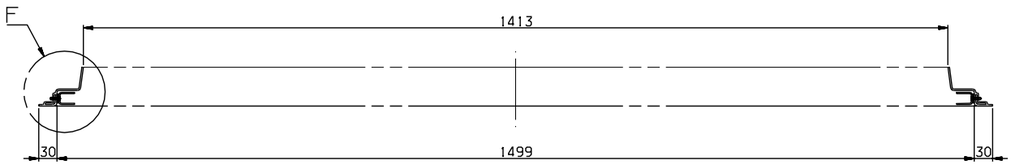

SECTION B-B

NOTE
1. PANEL'S COLOR AND SURFACE SHALL BE MANUFACTURED AFTER SAMPLE'S APPROVAL BY CUSTOMER
2. PART 7 SHALL BE WELDED ON PART 6

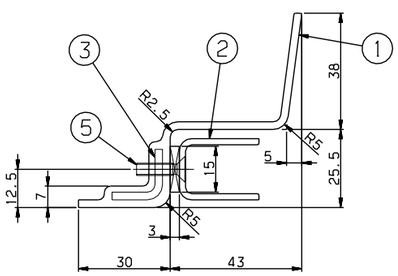

DETAIL F
SCALE=1/1

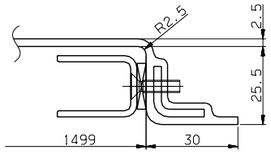

SECTION D-D
SCALE=1/1

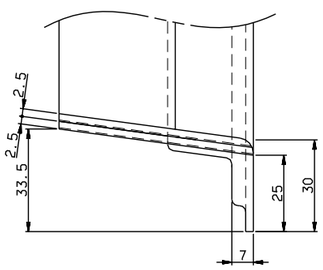

VIEW H-H
SCALE=1/1

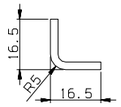

DETAIL #3
SCALE=1/1

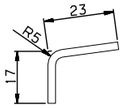

DETAIL #4
SCALE=1/1

8	RFP90013AN0	RUBBER, BUSH	ASSY	1		V.1232
7	RFP51201EJ0-007	SEAT, TAP	SUS304	2		T2x100x13
6	RFP51201EJ0-006	SEAT, TAP	SUS304	1		T2x1185
5	RS60607-099S	SCREW, F.H	SUS304	10		M4x16
4	RFP51201EJ0-004	SEAT, TAP	SUS304	2		T2.5x130
3	RFP51201EJ0-003	SEAT, TAP	SUS304	2		T2.5x990
2	RFP51010AN0	CURTAIN, ROLLER BLIND ASSY	ASSY	1		
1	RFP51201EJ0-001	PANEL	FRP	1		T2.5
품번 NO.	부품 번호 PART NO.	품명 DESCRIPTION	재질 MATERIAL	수량 Q'TY	질량 W.T	비고 REMARKS

승인 APP	JeongYul Lee 2014.10.17	재질 MAT'L	ASSY
검도 CHK	KeongBong Park 2014.10.17	중량중 G.W	
설계 DGN	HeonUk Lee 2014.10.17	척도 SCALE	1/5
제도 DRG	HeeSook Jeong 2014.10.17	용지 SIZE	A1

도면 명칭 TITLE: PANEL, BLIND WINDOW, B

도면 번호 DRG. NO: RFP51201EJ0 | Ver. 00 | Rev. --

MC B | WD B | CT B

매수 SHEET 1 of 1

RSD1402 | RFP- | 난-PRJT | 철러번호 CATIA

참조 REF. NO.

HYUNDAI Rotem 현대로템주식회사

기호 MARK	일자 DATE	변경 내역 DETAIL OF REVISION(E.C ZONE)	설변번호 E.C NO.	설계 DGN	검도 CHK	승인 APP

본 도면은 당사 재산권에 의하여 무단복사/배포 금지됨. PROPERTY OF ISSUING ENTITY, CANNOT BE DISTRIBUTED OR REPRODUCED WITHOUT AUTHORIZATION.

주조 CASTING	A	B
~ 40	2	4
~ 30	2	3
~ 10	1	1.5
< 3	0.5	1

절삭 MACHINING		
~ 3150	-	7
~ 1600	4	5
~ 800	3	4
~ 400	2	3
~ 200	1.5	2
~ 100	1	1.5

롤 굽힘 BENDING	A	B
~ 20M	8	14
~ 15M	7	12
~ 12M	6	10
~ 8M	5	8
~ 4M	4	6
~ 2M	3	4
~ 1M	2	3
~ 315	1	2
~ 120	1	2
~ 30	1	1

프레스 굽힘 PRESS BENDING	A	B	C
~ 20M	-	6.0	8.0
~ 15M	-	5.0	7.0
~ 12M	-	4.0	6.0
~ 8M	-	3.0	5.0
~ 4M	0.8	2.0	4.0
~ 2M	0.5	1.2	2.0
~ 1M	0.3	0.8	2.0
~ 315	0.2	0.5	1.2
~ 120	0.15	0.3	0.8
~ 30	0.1	0.2	0.5
3~6	0.05	0.1	0.2

롤 굽힘 MACHINING	A	B	C
기계 가공품 (±)			

일반사항은 일반공차에 의함
GENERAL TOLERANCE